Поз.	Наименование	Кол.	Примечание
	Комплексы технических средств		
ВК1–ВК4	IP- камера купольная F-IC-1722CMZ4(2.8-12mm), КМОП-матрица 1/2,9" с разрешением 2 Мп, 1920x1080 при 30 кадрах в секунду. Объектив 2,8–12 мм, F-число: 1,6. Горизонтальное поле обзора 31,2°–102,4°. Чувствительность: цвет- 0.005 лк@(F1.6, AGC вкл), ч/б-0 лк с ИК-подсветкой. Цифровой WDR. Сжатие видеосигнала H.265+/H.265/H.264+/H.264. Встроенный микрофон, аудиосвязь в режиме реального времени. Входное напряжение PoE: IEEE 802.3af, класс 3, макс. 12 Вт . Рабочая температура от -40 до +60 °С. Соответствует профилям ONVIF. Ударопрочный корпус и купол IK08. Класс защиты от пыли и влаги IP67 (F-IC-1722CMZ4(2.8-12mm)	4	
ВК2.1–ВК4.1	Кронштейн для установки на стену (F-AY10028)	3	
ВК1.1	Универсальная монтажная коробка, устойчива к УФ-излучению, IP65, температура эксплуатации -50 ° до +80 °С, размер ø156x48 мм, пластик, белый (JB2-125W)	1	для видеокамеры в помещении пульта машиниста
	Кабели, провода, шнуры соединительные		
Е1–Е5	Кабель витая пара экранированная F/UTP, Cat.5e, 4 пары (24 AWG), одножильный, для внешней прокладки, для структурированных кабельных систем, категория 5е, стоек к воздействию ультрафиолета, осадков, относительной влажности воздуха до 98%, оболочка – двойная оболочка из ПВХ пластиката и светостабилизированного полиэтилена (F/UTP 4x2x0,52 PVC/PE кат. 5е)	500	
Е1.1–Е4.1	Коннектор RJ45 STP 8P8C, экранированный, cat.5e (TWT-PL45/S-8P8C)	4	
Е1.2–Е5.2	Кабель-канал ПВХ 40x25 с двойным замком, белый (L-2000mm)(PKK40x25)	250	
	Шкаф СВН		
А1	Видеорегистратор сетевой F-NR-208E/2, всего 8 IP-каналов, 8 выходов RJ45 auto 10/100M Ethernet с PoE, макс. 80 Вт, стандарты IEEE 802.3 af/at , видеосжатие H.265+ / H.265 / H.264+ / H.264 макс. 30 к/с на канал, разрешение камер до 8 Мп, макс. полоса пропускания видео и аудио 80 Мбит/с, основное питание DC 48 В, 2.5 А , размеры 385x315x52 мм, температура эксплуатация от -10 до +55 °С, установка макс. 2 жестких диска по 10 Тб каждый накопитель, сетевой интерфейс RJ45 auto 10/100M Ethernet, масса менее 1 кг, адаптер 220/48В входит в комплект поставки (F-NR-208E/2)	1	
А1.1	Жесткий диск для систем видеонаблюдения, объем 8 Tb, форм-фактор 3,5", SATA 3.0 (6Gbps), 7200 об/мин, буфер 256 МБ, наработка на отказ не менее 2 млн. часов (WD8001PURP)	1	
А1.2	Монтажный кронштейн RACKMOUNTS для установки видеорегистратора в стойку 19" (DS-1U380 Rack Mount Ears)	1	
А2	Монитор N-Tech L24BWH2, диагональ матрицы 23.8, соотношение сторон 16:9, разрешение 1920x1080, матрица IPS, частота обновления экрана 75 Гц, интерфейсы HDMI+D-Sub (VGA), контрастность 1000:1, угол обзора по горизонтали 178°, время отклика 5мс, яркость 300 кд/м², энергопотребление не более 30Вт	1	
А2.1	Кабель HDMI-HDMI, версия 1.4, пропускная способность 10,2 Гбит/с, поддерживаемые разрешения: 1080p при 60 Гц, 4K при 30 Гц, длина 10 м (CC-HDMI4-10M)	1	
А3	Клавиатура и «мышь» (комплект от одного производителя) из HP, Dell, Logitech, Gigabyte, интерфейс подключения USB, с длиной интерфейсного кабеля не менее 1.5 м.	1	
G1	Источник бесперебойного питания 9SX 700i мощностью 700 ВА класса On-line с двойным преобразованием, диапазон входного напряжения 190-276 В (до 120-276 В со снижением мощности), напольное исполнение, выходная мощность 630 Вт, время работы с нагрузкой 500 Вт – 7.5 мин, коммуникационные порты USB, RS232, RPO, сухие контакты, размер 252x160x357, масса 11,5 кг, рабочая температура 0 – 40 °С (9SX700i)	1	
G1.1	Кабель питания EU-Schuko/IEC320-C14, 220В, 10А, 0.15м (C-SH-C14-10A-0.15)	2	
G1.2	Кабель питания EU-Schuko/IEC320-C13, 220В, 10А, 1,8м (PC-SH-C13-10A-1.8)	1	
SF3	Выключатель автоматический модульный двухполюсный типа S202-C10 характеристика срабатывания С, номинальный ток In=10А, номинальное рабочее напряжение 400 В переменного тока, отключающая способность 6кА, возможность применения в цепях постоянного тока напряжением от 12 до 72 В, соответствие IEC 60947-2 (2CDS252001R0104)	1	
X1	Проходная клемма с пружинными контактами ST 2,5, сечение подключаемых проводников 0,2 – 2,5 мм², ширина клеммы 5,2 мм (3031212)	10	
X1.1	Заземляющая клемма с пружинными контактами ST 2,5-PE, сечение подключаемых проводников 0,2 – 2,5 мм², ширина клеммы 5,2 мм (3031238)	2	
X1.2	Концевой держатель CLIPFIX 35-5 (3022276)	2	
X1.3	Крышка торцевая D-ST 2,5 (3030417)	2	
X1.4	Маркировочная полоска ZB5 QR: (1-10) (1050020)	1	
XS1	Патч-панели 19" на 24 порта RJ-45, экранированные, категория 5е, DUAL IDC (CABEUS PL-24-CAT.5E-SH-DUAL IDC)	1	
XS1.1	Патч корд кат. 5е, 4-парный U/UTP-кабель с многожильными проводниками, оболочка LSZH, длина 2м (0-2153241-2)	5	
XS2, XS3, XS4	Розетка для монтажа на несущих шинах TS 35/7,5 и TS 35/15, винтовые зажимы, номинальное напряжение 250 В, номинальный ток 16 А, с заземляющим контактом (РАр10-3-ОП)	3	
U1	Шкаф телекоммуникационный напольный ЭКОНОМ 42U, разборный, съемные боковые стенки, дверь передняя-стекло, дверь задняя-металл, IP20, RAL 7035, 600x1987x1000 (ШкВхГ)(ШТК-Э-42.6.10-13АА)	1	
U1.1	19" панель с DIN-рейкой, высота 2U, 482x88x147 (ШкВхГ), оцинкован. сталь (STK-RACKMNT-2955)	1	
U1.2	Полка перфорированная выдвижная с телескопическими направляющими (TCB-62)	2	
U1.3	Полка перфорированная грузоподъемностью 100кг (CB-62У)	1	
U1.4	Щеточный ввод для шкафов универсальный, высота ворса 75мм, длина 1м (КВ-Щ-75.1000-9005)	2	

Схема электрическая соединений шкафа СВН

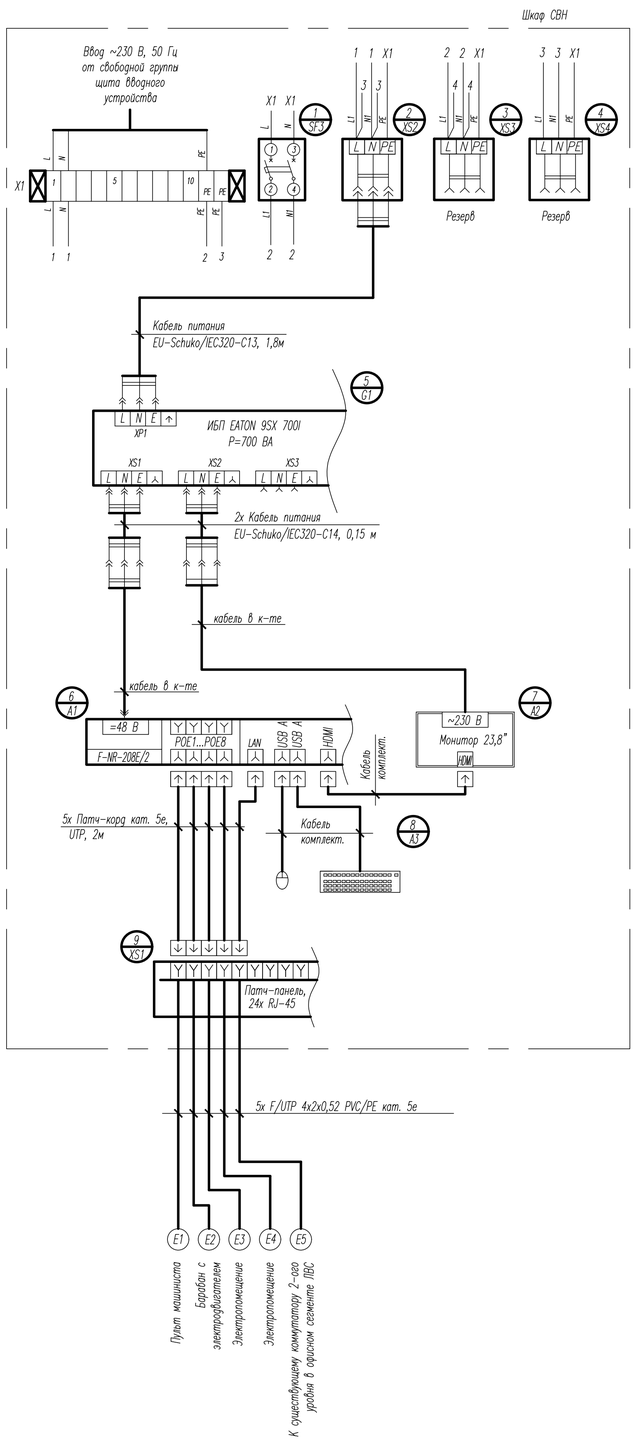

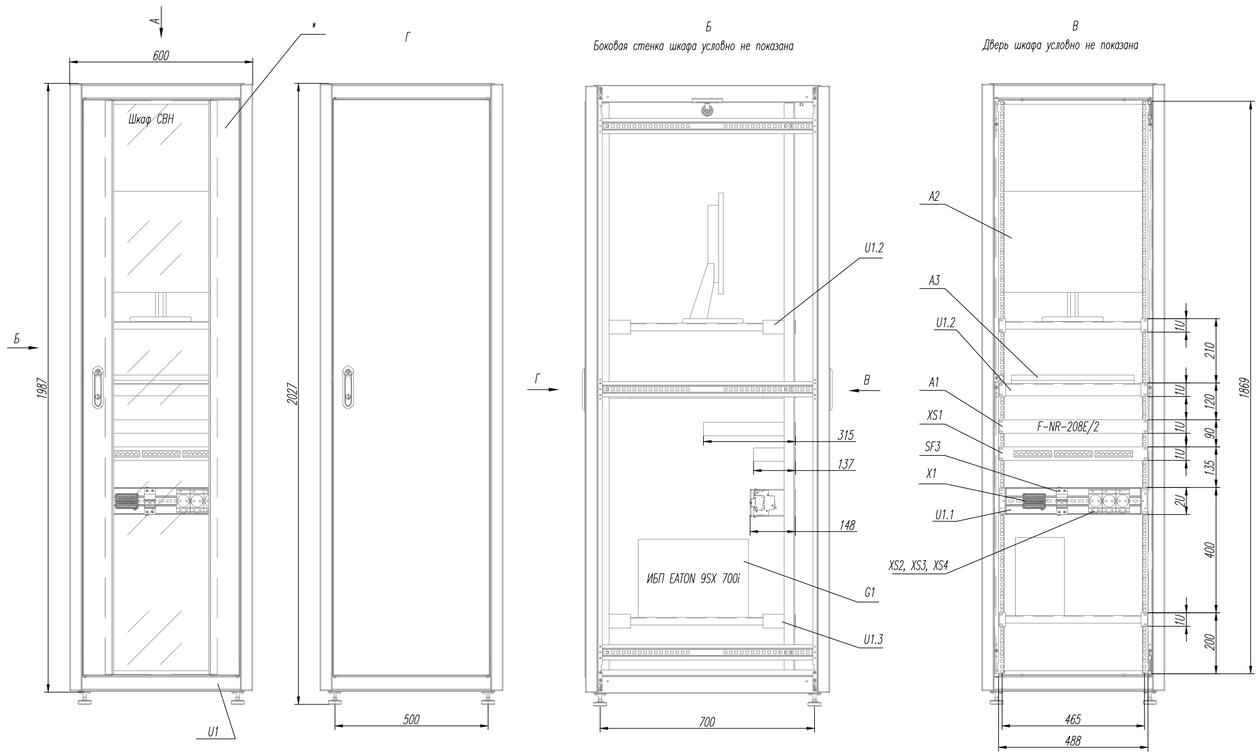

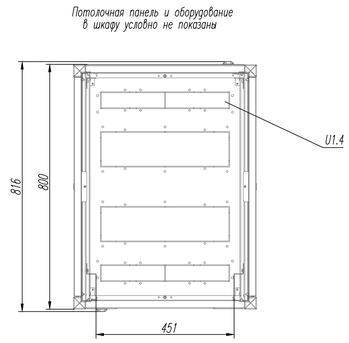

1. Размеры для справок.
2. * Надписи выполнить способом, обеспечивающим их сохранность на весь срок эксплуатации изделия, метод нанесения надписей на усмотрение изготовителя. Надписи должны быть четкие, хорошо читаемые с расстояния не менее 0,5м.
3. Масса шкафа, без учета электроаппаратуры, составляет около 100кг.
4. Схема электрическая соединений шкафа СВН распространяется на все системы видеонаблюдения применяемые в машинных зданиях клетевых подъемных установок в ОАО "Беларуськалий".
5. Оборудование, изделия и материалы, указанные в перечне элементов, являются аналогами.
6. При параллельной открытой прокладке кабеля типа "витая пара" расстояние до силовых и осветительных кабелей с передаваемой мощностью 2 кВ·А и более – не менее 200 мм.
7. Количество и размещение сетевых видеокамер, место установки телекоммуникационного оборудования и прокладок кабельных трас определяется заказчиком на этапе монтажа исходя из условий эксплуатации.
8. Телекоммуникационное оборудование в шкафу СВН, заземлить.
9. Шкаф СВН заземлить на контур заземления (при его наличии) или на ближайшие металлические строительные конструкции.
10. Соединение силовых цепей в шкафу СВН выполнить проводом с медной жилой с ПВХ изоляцией типа ПВЗ.

Изм.	Колич	Лист	N док	Подпись	Дата	Р10.414-СВН			
						ОАО "Беларуськалий"			
Разработал		Муромцев			10.25	Типовая схема системы видеонаблюдения клетевой подъемной установки	Стадия	Лист	Листов
							С	2	
Проверил		Труханович			10.25				
Н.Контроль		Труханович			10.25	Схема электрическая соединений шкафа СВН	ОАО "Беларуськалий" БПКР УА		
Утвердил		Анциферова			10.25				

Согласовано

Взам. инв. N

Подп. и дата

Инв. N подл.

Формат А1